556.00.22.01.112

Ra 6,3 (√)

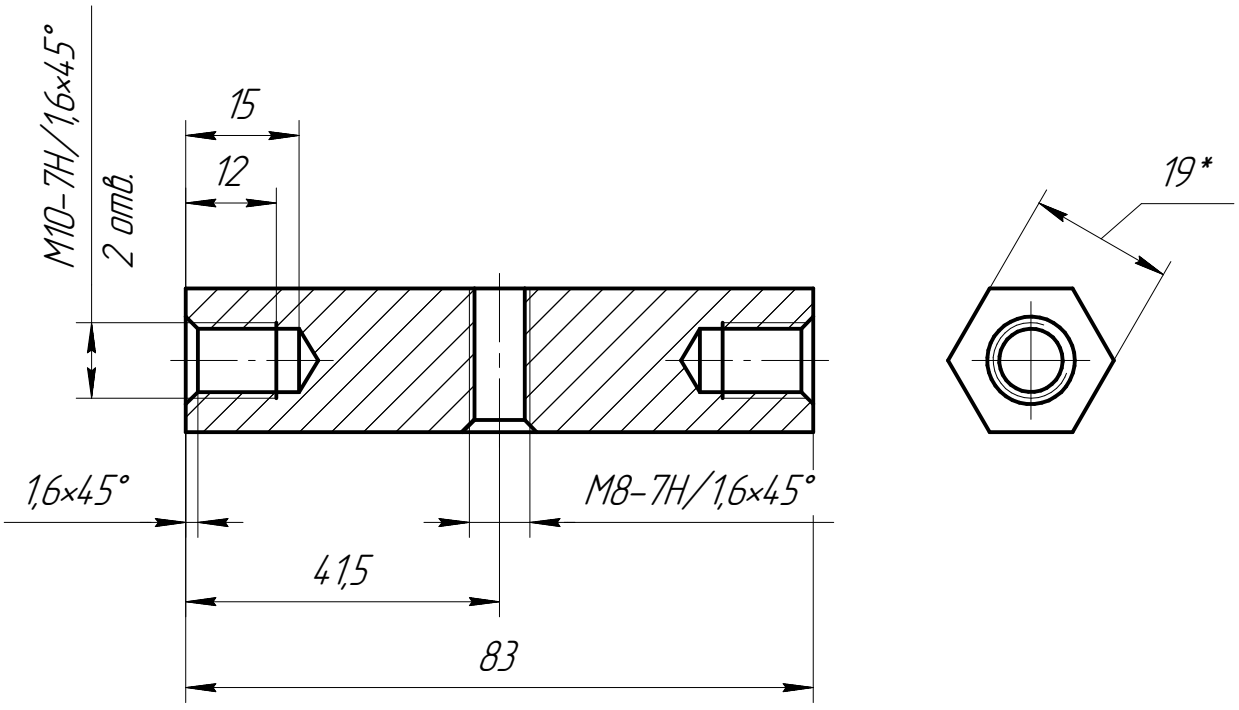

1. *Размеры для справок.
2. Общие допуски по ГОСТ 30893.1 : H12, h12, ±IT12/2.
3. Острые кромки притупить фаской 0,2..0,4x45°.
4. Покрытие: Ц9хр.

Изм.	Лист	№ докум.	Подп.	Дата
Разраб.		Захаров		
Пров.		Гелетей		
Т.контр.				
Н.контр.		Савельев		
Утв.		Фомин		

556.00.22.01.112

Проставка

Лит.	Масса	Масштаб
	0,18	1:1

Лист | Листов 1

Сталь 20 ГОСТ 1050-2013

Перв. примен. 556.00.22.01.110

Справ. №

Подп. и дата

Инв. № дубл.

Взам. инв. №

Подп. и дата

Инв. № подл.

Копировал

Формат А4